Safety Spotter Arms voor Toorx Wallbar staal (2 st)

Art: 576534 | Merk: TOORX

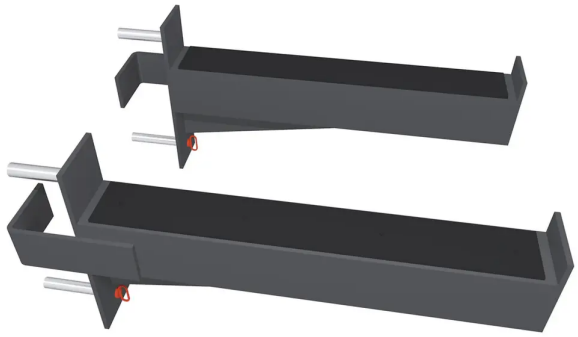

Productinformatie

Safety spotter arms zijn metalen accessoires, waarmee u de Toorx Wallbar in staal omtovert tot een multifunctionele tool voor krachttraining met halterstangen of barbells.

De spotter armen hebben een lengte van 50 cm en een dikte van 8 mm, waardoor ze geschikt zijn voor het dragen van zware gewichten.

Dankzij het snelle bevestigingssysteem en de veiligheidsstift van 16 mm kunnen ze makkelijk bevestigd en verplaatst worden, wat het snel schakelen tussen oefeningen mogelijk maakt.

Voorzien van beschermende pads ter bescherming van de barbells.

Specificaties

- afmetingen (l x b x h): 50 x 15 x 15 cm
- gewicht: 8,2 kg
- kleur: zwart
- materiaal: staal